CATALOGUE

PORTE-OUTILS EN ACIER INOXYDABLE POUR MACHINES CNC, QUE TRAVAILLENT:

-LE MARBRE

-LA PIERRE

-LE VERRE

ACCESORIOS CNC-H s.l.
Polígono Ind. Azitain, Parcela 2-E.
Apartado Postal 177
E-20600 EIBAR-ESPAÑA
Tlf: +34 943 208886 – 943 208934
Fax: +34 943 208898 – 943 201593
Web: www.horma.net
E-mail: info@horma.net

AENOR
Empresa Registrada
ER-008/2/00

INTRODUCTION

Dans l'anné 1956, HORMA a commencé son activité dans la fabrication des outils de fixation pour les machines-outils, avec l'objetif de reussir la plus haute calité, et garantir la satisfaction sur les besoins du marché.

Audjourd'hui, constructeurs dans tout le monde, equipent ses machines avec des porte-outils HORMA. Celle-ci c'est le meilleur temoignage sus la calité de notres porte-outils.

Notre experience dans la fabrication des pieces speciales, sur plain de client, a defini notre slogan: **"Si vous pouvez le dessiner, nous pouvons le fabriquer"**

C´est notre interes l´amelioration et la superation continue.
Pour ces raisons, cette nouvelle ligne de porte-outils, a eté dessine pour trabailler le marbre, la pierre, le verre et tout les materiaux oú l´usinage soit dans un moyen aqueux et abrasif, et les porte-outils conventionels ont des problemes d´oxidation.

Cette nouvelle ligne de porte-outils, on a eté fabriqué en acier inox. massif, trempé et revenu, donc on garanti une resistance tres superieur a otres porte-outils avec recouvriment superficiel, et garanti aussi, l´inoxydabilité de les porte-outils pendant toute sa vie.

Les cones de cette nouvelle ligne sont ce qui se montrent dans ce catalogue.

AENOR
ER
Empresa Registrada
ER-0008/2000

INDEX

	PAGE
- Porte-outils BT 40 pour machines "THIBAUT"	1, 2, 3, 4
- Porte-outils ISO 40 pour machines "BAVELLONI"	5
- Porte-outils ISO 40 pour machines "GADIA", "CMPI"	6
- Porte-outils HSK80-B pour machines "BRETON"	7
- Porte-outils ISO 40 pour machines "INTERMAC"	8
- Porte-outils ISO 40 pour machines "BREMBANA" (mod. vieux)	9
- Porte-outils ISO 40 pour machines "BREMBANA" (mod. nouveaux)	10
- Porte-outils ISO 40 pour machines "AGUT"	11
- Porte-outils ISO 40 pour machines "BIMATECH"	12
- Porte-outils ISO 40 pour machines "PRUSSIANI"	13
- Porte-outils BT 40 pour machines "HELIOS", "VEM", "DENVER"	14, 15
- Porte-outils BT 40 pour machines "CANIGO"	16
- Porte-outils ISO 40 pour machines "OMAG"	17, 18
- Porte-outils ISO 50 pour machines "OMAG"	19
- Assemblages avec filetage 1/2" GAZ	20, 21, 22
- Accessoires	23

AENOR
Empresa Registrada
ER-0008/2000

Porte-outils BT-40 pour machines THIBAUT

PORTE-MEULES

On fourni en diferents longueurs et diametres, pour la fixation de meules de diferents largeurs, ou bien pour la fixation de plusieurs meules ensemble.

Fourniture: Inclus 2 rondelles separatrices, couvercle de fermeture, vis (tout en acier inoxydable), et tirette (especifier le type)

Optionnel: Voir des accessoires à la page 23.

Code	D	L	Large de meule utilisable
I3040MF35046TH	35	46	33÷53(mm)
I3040MF35060TH	35	60	47÷67(mm)

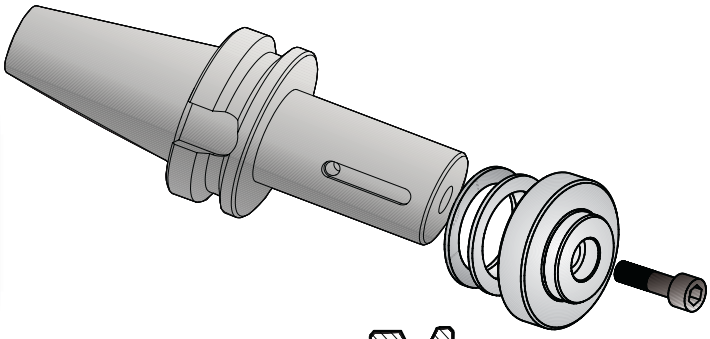

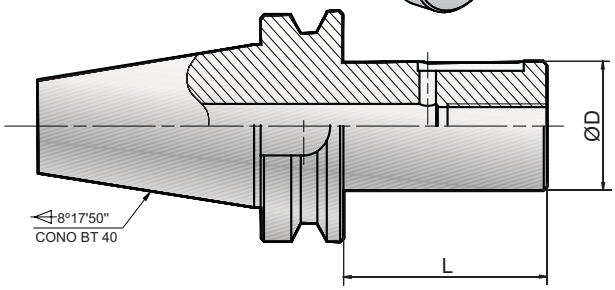

PORTE-OUTILS 1/2" GAZ

Pour la fixation des outils ou assemblages avec 1/2" GAZ. (Voir page 20, 21 y 22).

Fourniture: Inclus le tirette (especifier le type)

Code	D	L
I3040GA12045TH	45	45

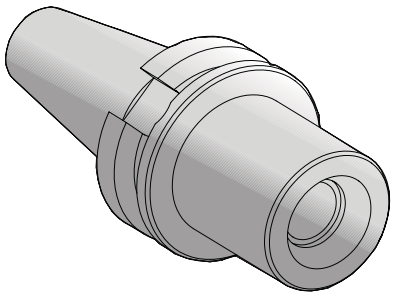

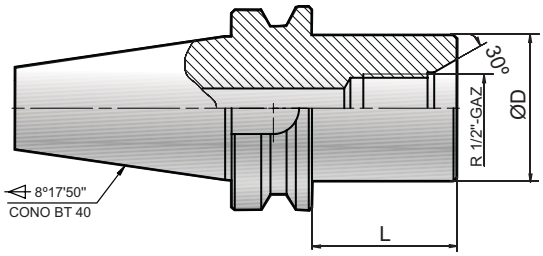

ACCESSOIRES

Tirettes

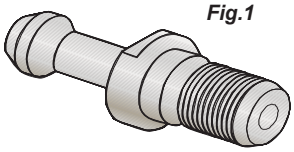

Fig.1

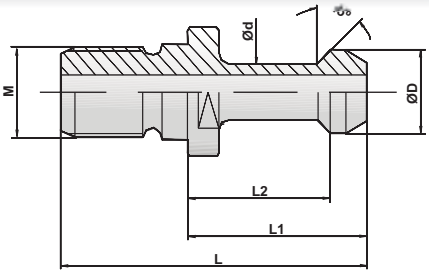

Code	D	d	L	L1	L2	M
ITIR4016301 (Fig.1)	15	10	60	35	28	M16
ITIR4016103N (Fig.2)	19	15	57	29	23,3	M16

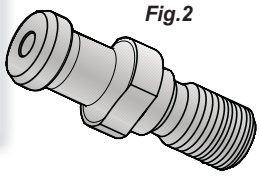

Fig.2

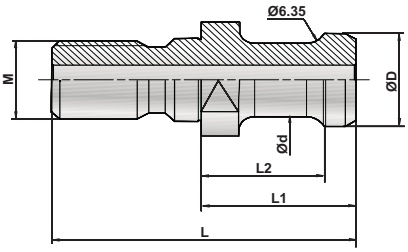

Porte-outils BT-40 pour machines THIBAUT

PORTE-MEULES

Fourniture: Inclus le tirette (especifier le type).

Code	D	L	M
I3040MF28M24TH	28	47	M24

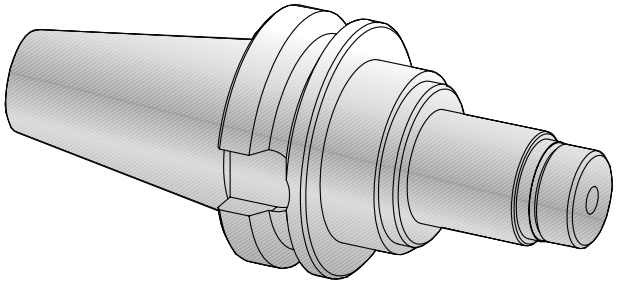

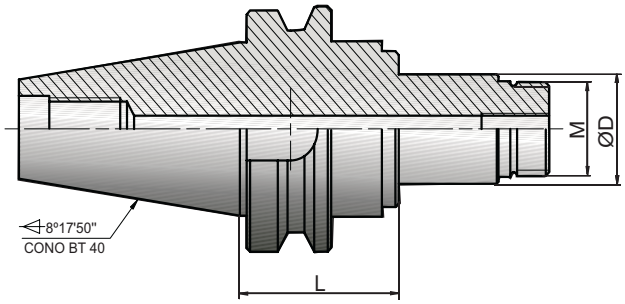

PORTE-OUTILS AVEC FILETAGE M30

Fourniture: Inclus le tirette (especifier le type)

Code	D	L	M
I3040M30TH	45	42	M30

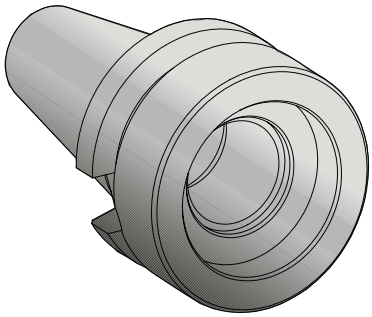

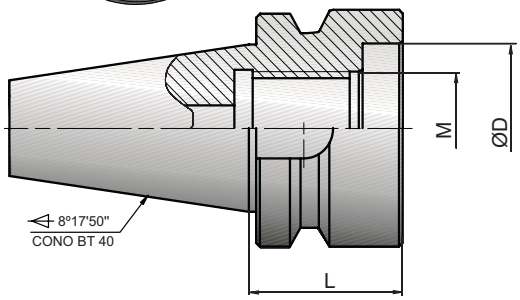

ACCESSOIRES

Tirettes

Code	D	d	L	L1	L2	M
ITIR4016301 (Fig.1)	15	10	60	35	28	M16
ITIR4016103N (Fig.2)	19	15	57	29	23,3	M16

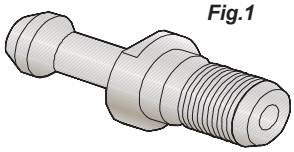

Fig.1

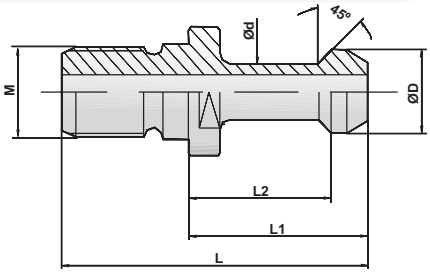

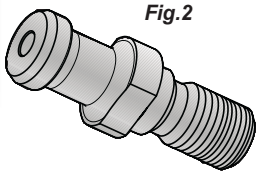

Fig.2

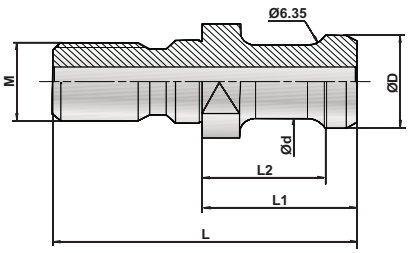

Porte-outils BT-40 pour machines THIBAUT

PORTE-MEULES

Fourniture: Inclus le tirette.

Code	D	L	L1
I3040MF22038TH	22.2	38	34

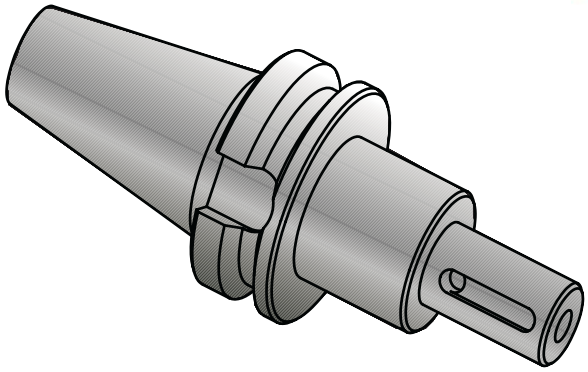

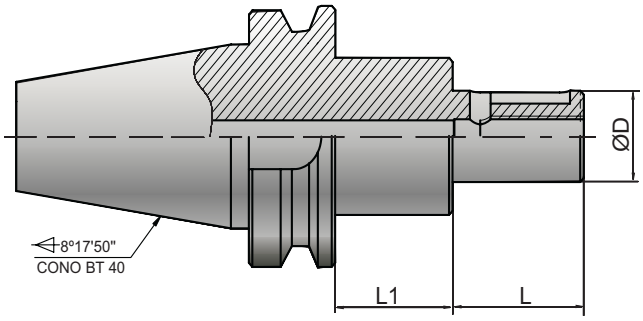

PORTE-OUTILS AVEC FILETAGE M24

Fourniture: Inclus le tirette.

Code	D	D1	L1	M
I3040M24TH	24.5	53	42	M24

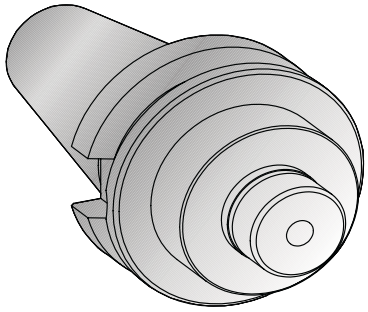

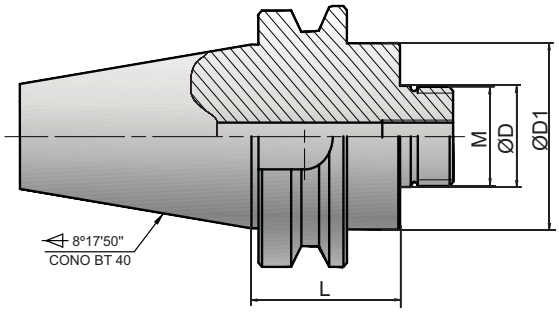

ACCESSOIRES

Tirettes

Code	D	d	L	L1	L2	M
ITIR4016301	15	10	60	35	28	M16

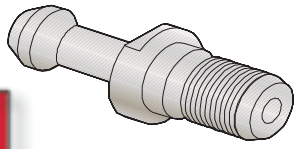

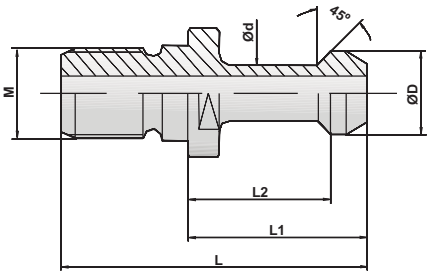

Porte-outils BT-40 pour machines THIBAUT

PORTE-MEULES

On fourni en diferents longueurs et diametres, pour la fixation de meules de diferents largeurs, ou bien pour la fixation de plusieurs meules ensemble.

Optionnel: Voir des accessoires à la page 23.

Code	D	D1	L	M
I3040MF43157TH	43	30	157	20

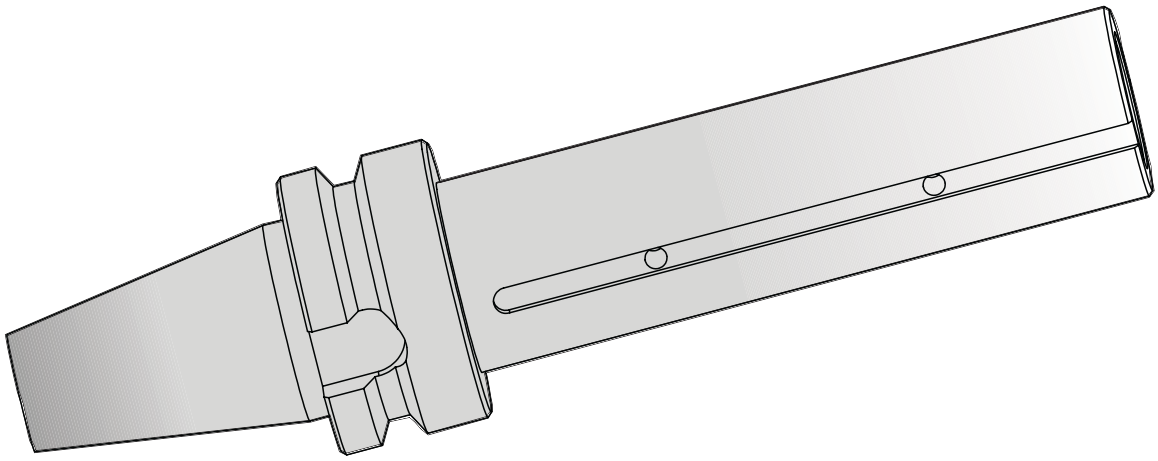

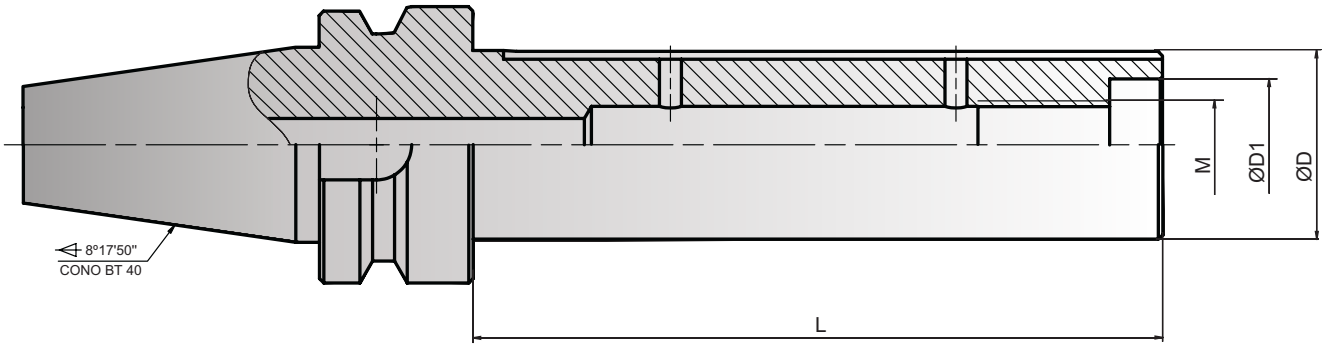

Porte-outils ISO-40 pour machines BAVELLONI

PORTE-MUELES

On fourni en diferents longueurs et diametres, pour la fixation de meules de diferents largeurs, ou bien pour la fixation de plusieurs meules ensemble.

Fourniture: Inclus 2 rondelles separatrices, couvercle de fermeture, vis (tout en acier inoxydable), et tirette.

Optionnel: Voir des accessoires à la page 23.

Code	D	L	Large de meule utilisable	L1
I1040MF22BA	22	50	31÷57(mm)	35
I1040MF35034BA	35	34	21÷41(mm)	

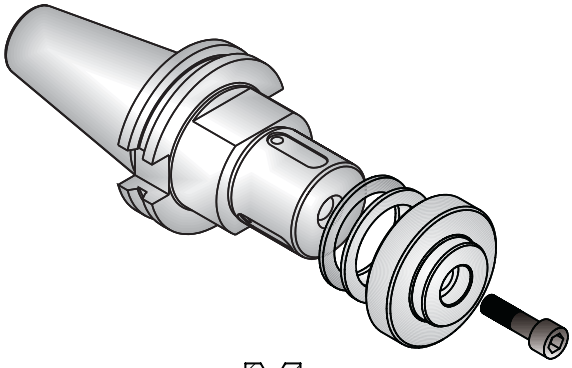

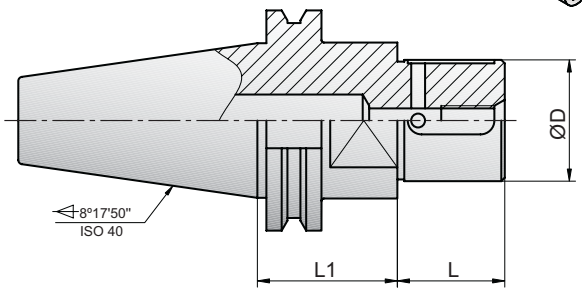

PORTE-OUTILS 1/2'' GAZ

Pour la fixation des outils ou assemblages avec 1/2'' GAZ. (Voir page 20, 21 y 22).

Fourniture: Inclus le tirette.

Code	D	L
I1040GA12035BA	40	35

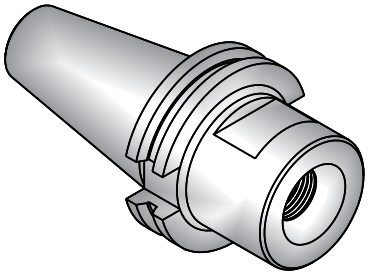

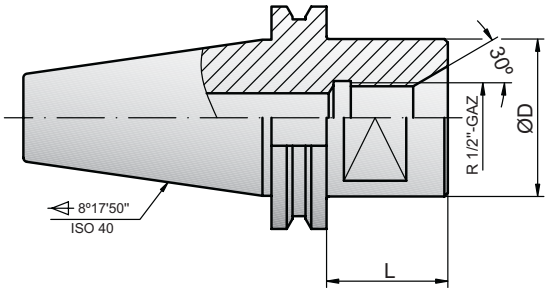

ACCESSOIRES

Tirettes

Code	D	d	L	L1	L2	M
ITIR4016101N	19	15	54	26	20	M16

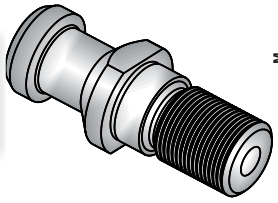

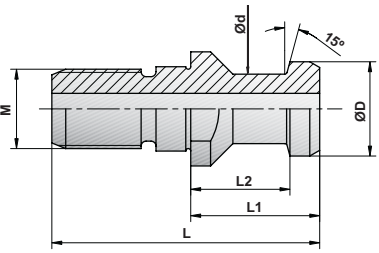

Porte-outils ISO-40 pour machines GADIA, CMPI

PORTE-MEULES

On fourni en diferents longueurs et diametres, pour la fixation de meules de diferents largeurs, ou bien pour la fixation de plusieurs meules ensemble.

Fourniture: Inclus 2 rondelles separatrices, couvercle de fermeture, vis (tout en acier inoxydable), et tirette (especifier le type).

Optionnel: Voir des accessoires à la page 23.

Code	D	L	Large de meule utilisable	L1
I1040MF35046GA	35	46	33÷53(mm)	80

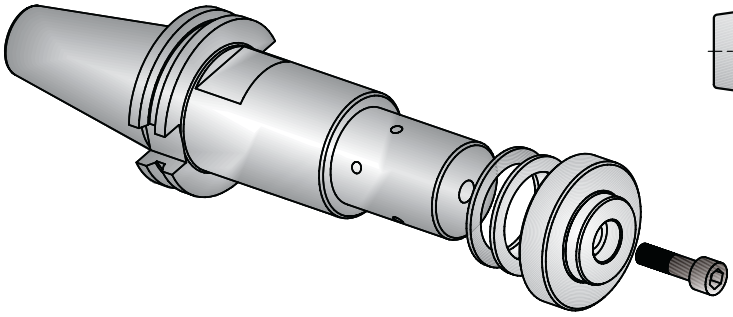

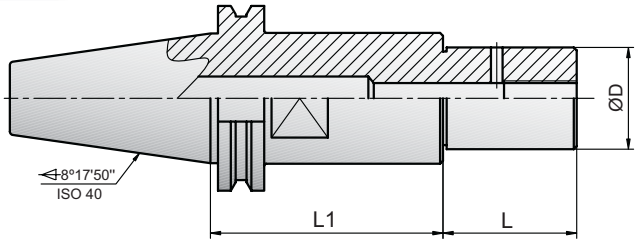

PORTE-OUTILS 1/2'' GAZ

Pour la fixation des outils ou assemblages avec 1/2'' GAZ. (Voir page 20, 21 y 22).

Fourniture: Inclus le tirette (especifier le type).

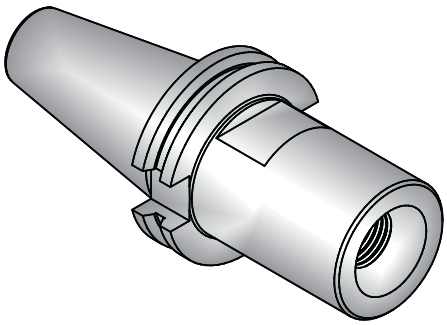

Code	D	L	
I1040GA12075GA	45	75	
I1040GA12125GA	45	125	(*)
I1040GA12195GA	45	195	(*)

(*) Mesures spéciales sous commande.

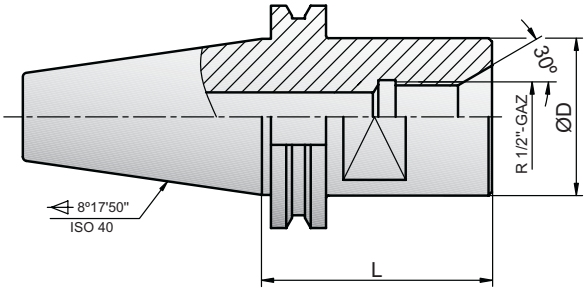

ACCESSOIRES

Tirettes

Code	D	d	L	L1	L2	M
ITIR4016102N (Fig.1)	19	15	54	26	20	M16
ITIR4016101N (Fig.2)	19	14	54	26	20	M16

(Fig.1)

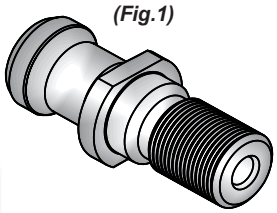

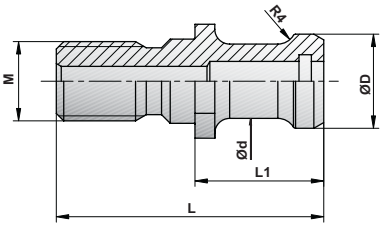

(Fig.2)

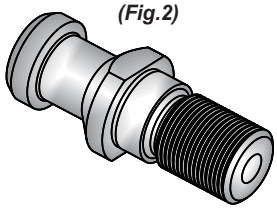

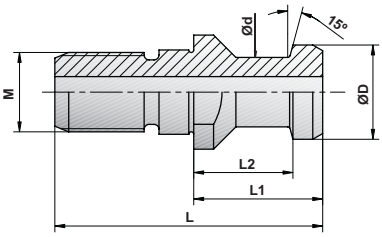

Porte-outils HSK-80B pour machines BRETON

PORTE-MEULES

On fourni en diferents longueurs et diametres, pour la fixation de meules de diferents largeurs, ou bien pour la fixation de plusieurs meules ensemble.

Fourniture: Inclus 2 rondelles separatrices, couvercle de fermeture et vis (tout en acier inoxydable).

Optionnel: Voir des accessoires à la page 23.

Code	D	L	Large de meule utilisable	L1
I2280MF22032	22	32	19÷39(mm)	67
I2280MF35032	35	32	19÷39(mm)	

Note: Assemblage de refrodissemet monté inclus.

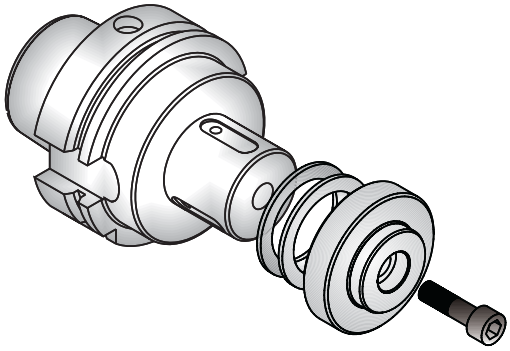

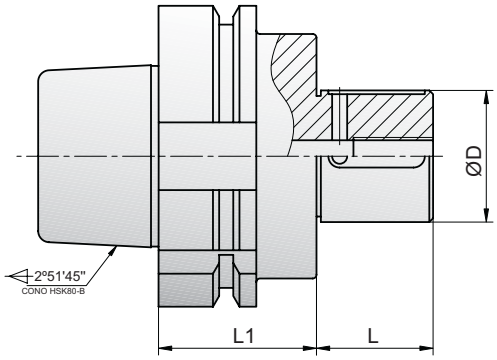

PORTE-OUTILS 1/2'' GAZ

Pour la fixation des outils ou assemblages avec 1/2'' GAZ. (Voir page 20, 21 y 22).

Note:*Assemblage de refrodissemet monté inclus.*

Code	D	L
I2280GA12070	67	70

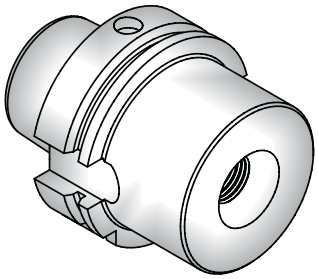

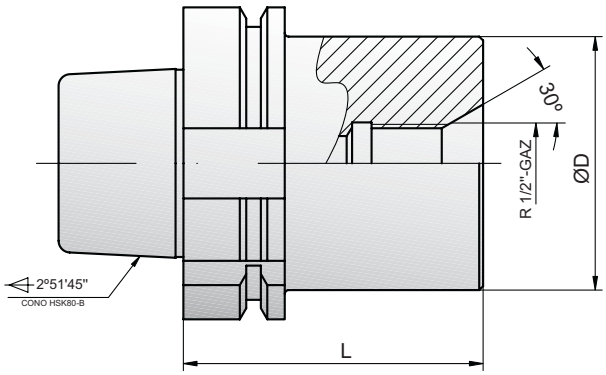

Porte-outils ISO-40 pour machines INTERMAC

PORTE-MEULES

On fourni en diferents longueurs et diametres, pour la fixation de meules de diferents largeurs, ou bien pour la fixation de plusieurs meules ensemble.

Fourniture: Inclus 2 rondelles separatrices, couvercle de fermeture, vis (tout en acier inoxydable) , et tirette.

Optionnel: Voir des accessoires à la page 23.

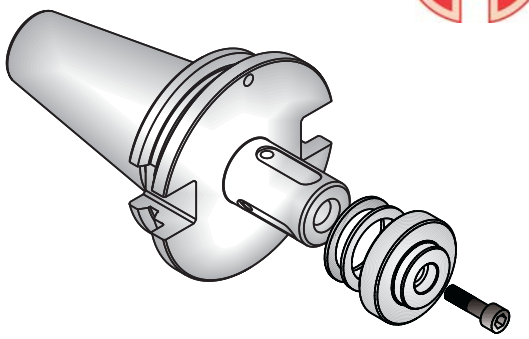

Code	D	L	Large de meule utilisable
I1040MF22034IB(*)	22	34	21÷41(mm)
I1040MF35034IB	35	34	21÷41(mm)

(*) ESPECIFIER.

Code	d	D	L
ITMF22 (Fig. 1)	22	54	20
ITMF22A (Fig. 2)	22	54	15

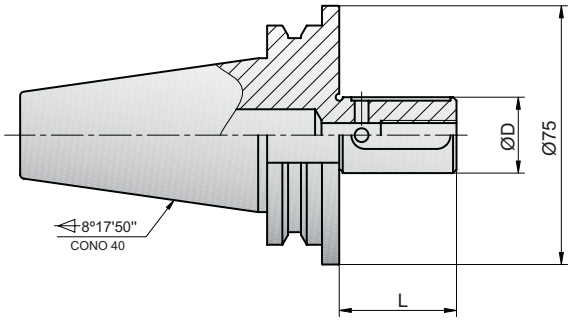

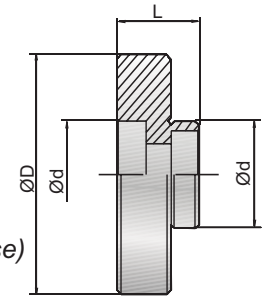

Fig. 1
(Meule basse)

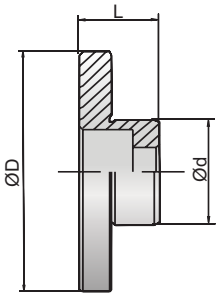

Fig. 2
(Meule haute)

PORTE-OUTILS 1/2" GAZ

Pour la fixation des outils ou assemblages avec 1/2" GAZ. (Voir page 20, 21 y 22).

Fourniture: Inclus le tirette.

Code
I1040GA12IB

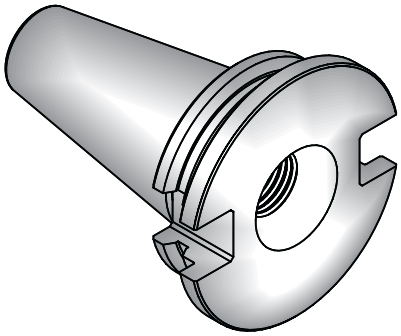

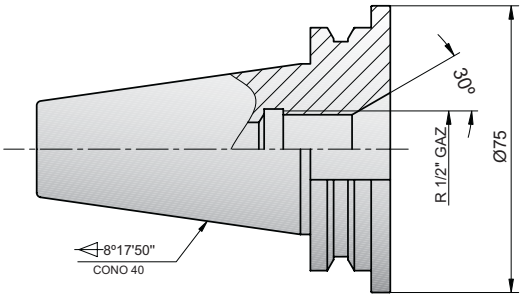

ACCESSOIRES

Tirettes

Code	D	d	L	L1	M
ITIR4016102N	19	15	54	26	M16

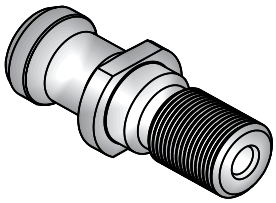

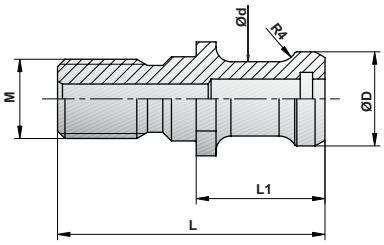

Porte-outils ISO-40 pour machines BREMBANA (modele vieux)

PORTE-MEULES

On fourni en diferents longueurs et diametres, pour la fixation de meules de diferents largeurs, ou bien pour la fixation de plusieurs meules ensemble.

Fourniture: Inclus 2 rondelles separatrices, couvercle de fermeture, vis (tout en acier inoxydable) , et tirette.

Optionnel: Voir des accessoires à la page 23.

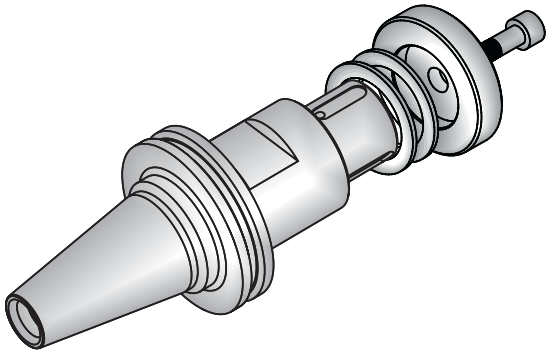

Code	D	L	Large de meule utilisable	L1
I1040MF22034BV	22	34	21÷41(mm)	45
I1040MF35034BV	35	34	21÷41(mm)	

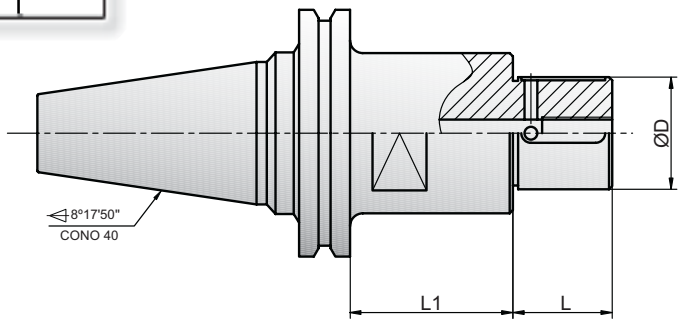

PORTE-OUTILS 1/2" GAZ

Pour la fixation des outils ou assemblages avec 1/2" GAZ. (Voir page 20, 21 y 22).

Fourniture: Inclus le tirette.

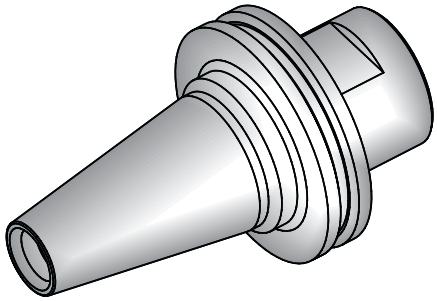

Code	D	L
I1040GA12045BV	45	45

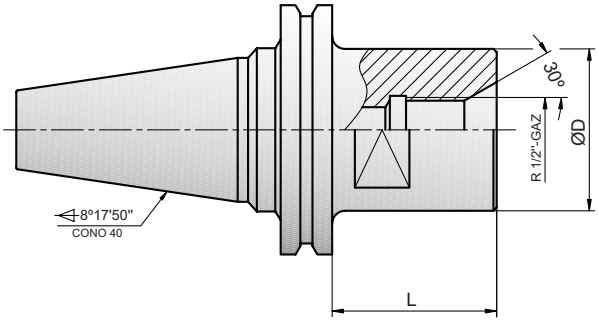

ACCESSOIRES

Tirettes

Código	D	d	L	L1	L2	M
ITIR4016101N	19	14	54	26	20	M16

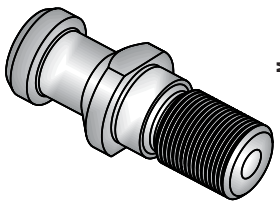

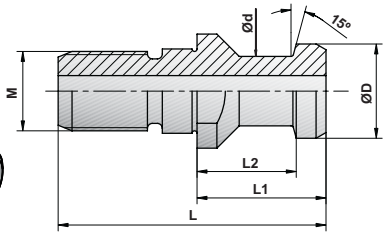

Porte-outils ISO-40 pour machines BREMBANA (modele nouveau)

PORTE-MEULES

On fourni en diferents longueurs et diametres, pour la fixation de meules de diferents largeurs, ou bien pour la fixation de plusieurs meules ensemble.

Fourniture: Inclus 2 rondelles separatrices, couvercle de fermeture, vis (tout en acier inoxydable) , et tirette.

Optionnel: Voir des accessoires à la page 23.

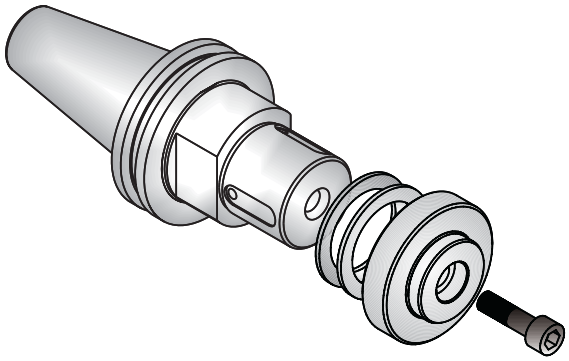

Code	D	L	Large de meule utilisable	L1
I1040MF22034BN	22	34	21÷41(mm)	50
I1040MF35034BN	35	34	21÷41(mm)	

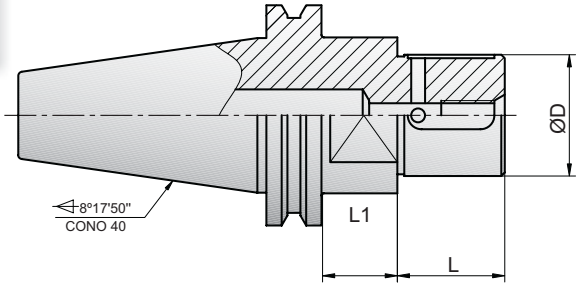

PORTE-OUTILS 1/2" GAZ

Pour la fixation des outils ou assemblages avec 1/2" GAZ. (Voir page 20, 21 y 22).

Fourniture: Inclus le tirette.

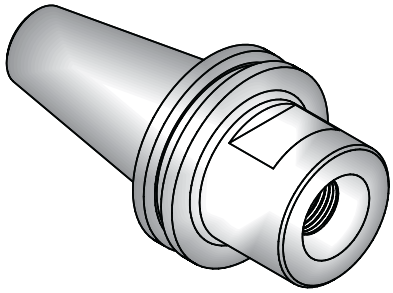

Code	D	L
I1040GA12050BN	50	50

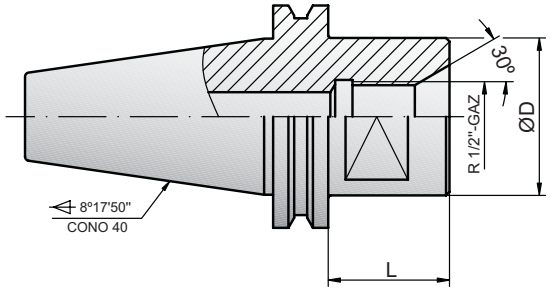

ACCESSOIRES

Tirettes

Code	D	L	L1	L2	M
ITIR4016101N	19	54	26	20	M16

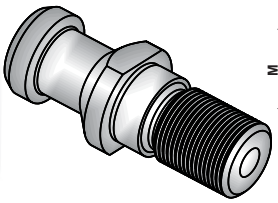

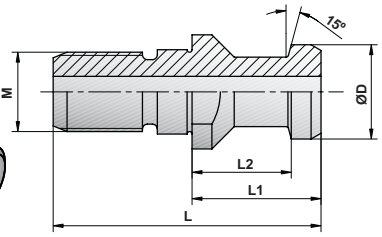

Porte-outils ISO-40 pour machines AGUT

PORTE-MEULES

Pour la fixation de meules de diferents largeurs, ou bien pour la fixation de plusieurs meules ensemble.

Fourniture: Inclus écrou et tirette.

Optionnel: On peut aussi fournir les rondelles separatrices (voir des accessoires à la page 23).

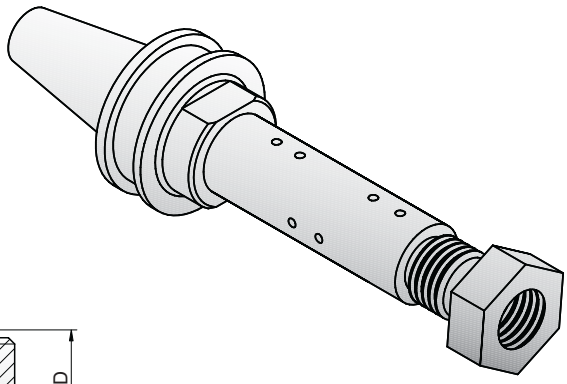

Code	D	L	L1
I1040MF35107AG	35	107	46

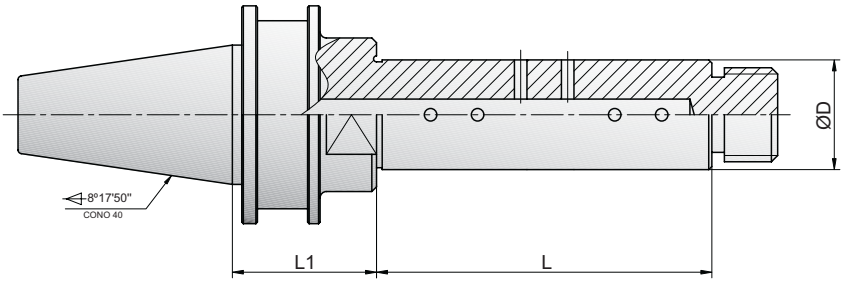

PORTE-OUTILS 1/2" GAZ

Pour la fixation des outils ou assemblages avec 1/2" GAZ. (Voir page 20, 21 y 22).

Fourniture: Inclus le tirette.

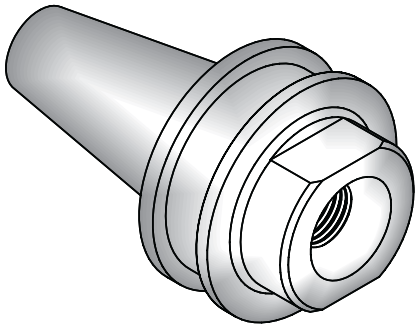

Code	D	L
I1040GA12018AG	49	46

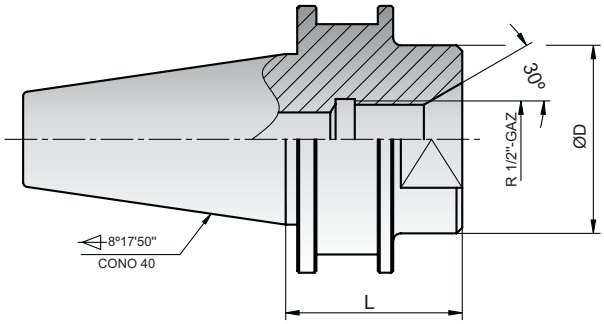

ACCESSOIRES

Tirettes

Code	D	d	L	L1	L2	M
ITIR4016101A	19	14	54	26	20	M16

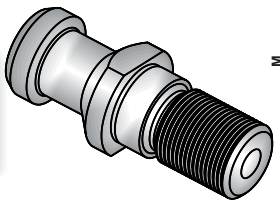

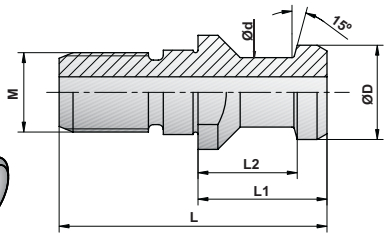

Porte-outils ISO-40 pour machines BIMATECH

PORTE-MEULES

On fourni en diferents longueurs et diametres, pour la fixation de meules de diferents largeurs, ou bien pour la fixation de plusieurs meules ensemble.

Fourniture: Inclus 2 rondelles separatrices, couvercle de fermeture, vis (tout en acier inoxydable) , et tirette.

Optionnel: Voir des accessoires à la page 23.

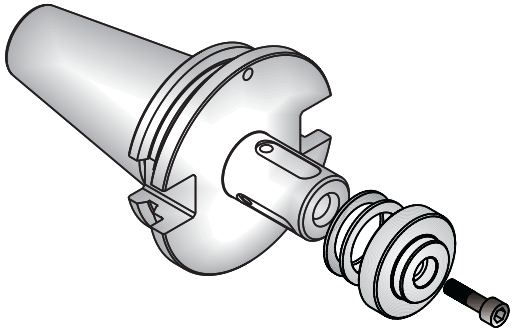

Code	D	L	Large de meule utilisable
I1040MF22034IB	22	34	21÷41(mm)
I1040MF35034IB	35	34	21÷41(mm)

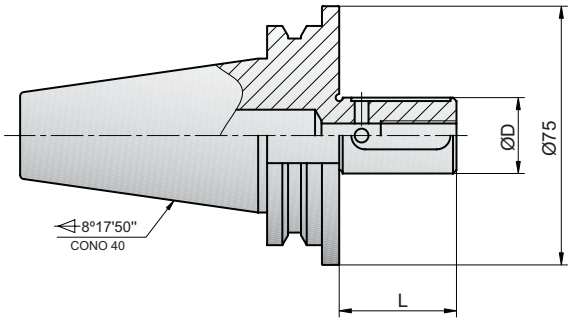

PORTE-OUTILS 1/2" GAZ

Pour la fixation des outils ou assemblages avec 1/2" GAZ. (Voir page 20, 21 y 22).

Fourniture: Inclus le tirette.

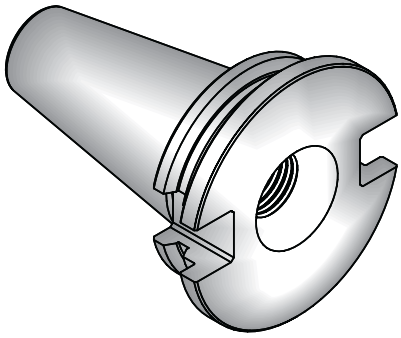

Code
I1040GA12IB

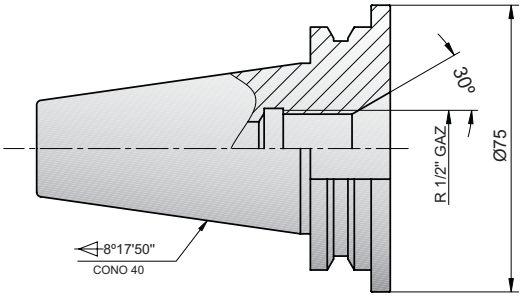

ACCESSOIRES

Tirettes

Código	D	d	L	L1	M
ITIR4016102N	19	15	54	26	M16

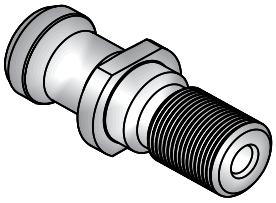

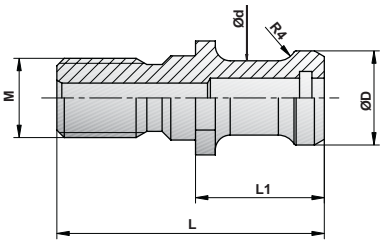

Porte-outils ISO-40 pour machines PRUSSIANI

PORTE-MEULES

Pour la fixation de meules de diferents largeurs, ou bien pour la fixation de plusieurs meules ensemble.

Fourniture: Inclus écrou et tirette.

Optionnel: On peut aussi fournir les rondelles separatrices (voir des accessoires à la page 23).

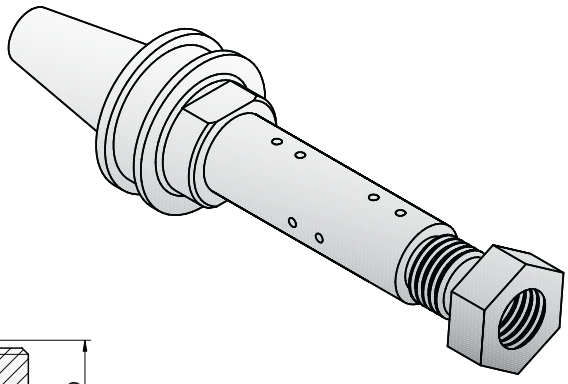

Code	D	L	L1
I1040MF35107PR	35	107	46

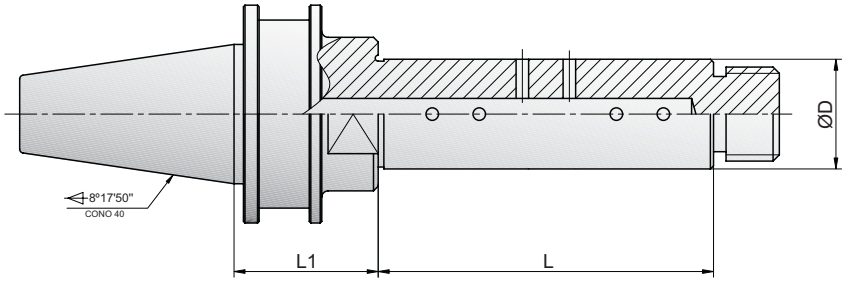

PORTE-OUTILS 1/2" GAZ

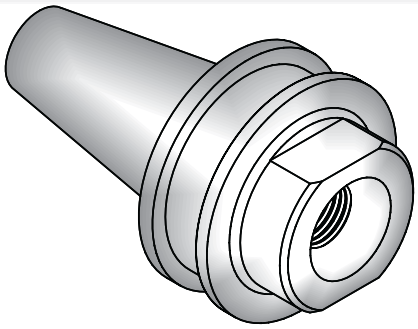

Pour la fixation des outils ou assemblages avec 1/2" GAZ. (Voir page 20, 21 y 22).

Fourniture: Inclus le tirette.

Code	D	L
I1040GA12018PR	49	46

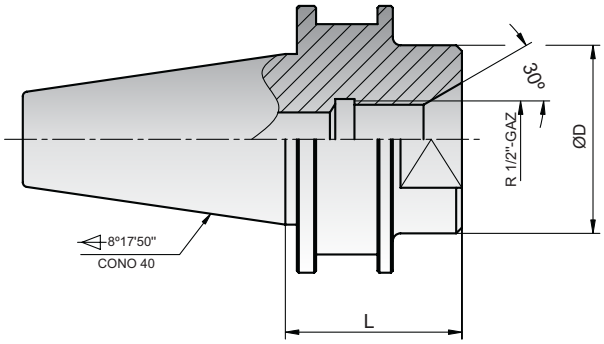

ACCESSOIRES

Tirettes

Code	D	d	L	L1	L2	M
ITIR4016101N	19	14	54	26	20	M16

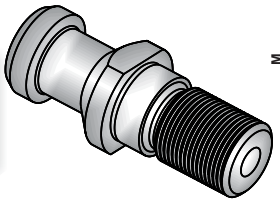

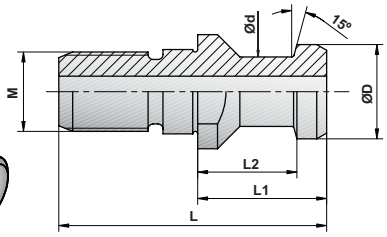

Porte-outils BT-40 pour machines HELIOS, VEM, DENVER

PORTE-MEULES

On fourni en diferents longueurs et diametres, pour la fixation de meules de diferents largeurs, ou bien pour la fixation de plusieurs meules ensemble.

Fourniture: Inclus 2 rondelles separatrices, couvercle de fermeture, vis (tout en acier inoxydable) , et tirette.

Optionnel: Voir des accessoires à la page 23.

Code	D	L	Large de meule utilisable	L1
I3040MF35039TM	35	39	26÷46(mm)	35

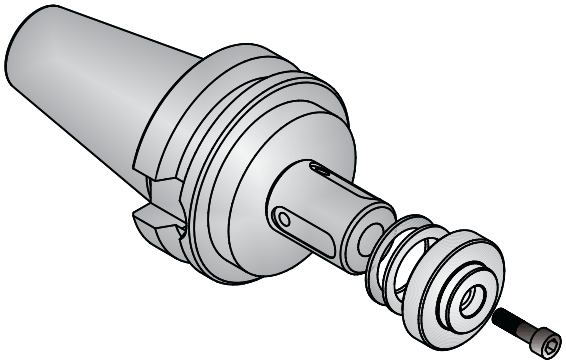

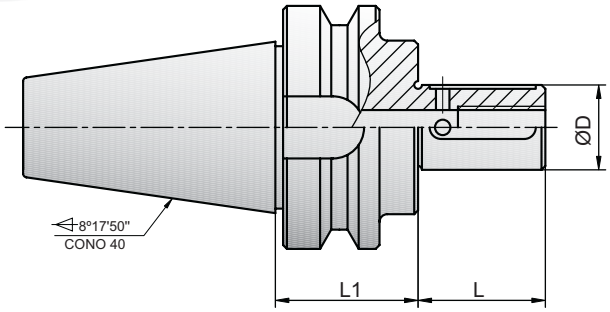

PORTE-OUTILS 1/2" GAZ

Pour la fixation des outils ou assemblages avec 1/2" GAZ. (Voir page 20, 21 y 22).

Fourniture: Inclus le tirette.

Code	D	L
I3040GA12050TM	50	50
I3040GA120TM	50	0

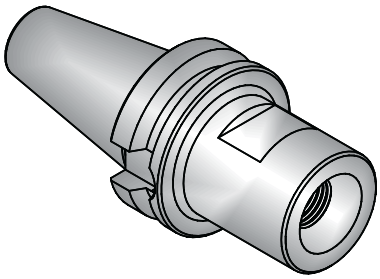

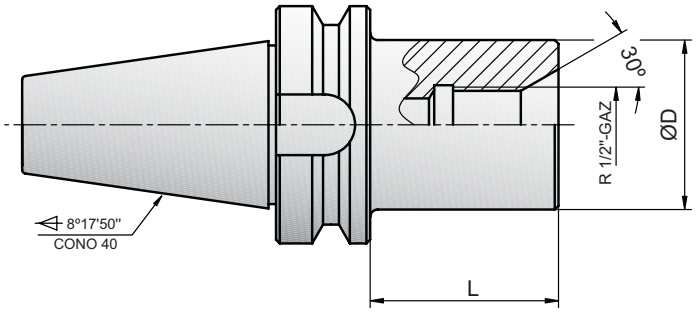

ACCESSOIRES

Tirettes

Code	D	d	L	L1	L2	M
ITIR4016301	15	10	60	35	28	M16

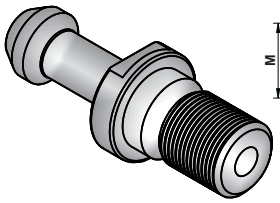

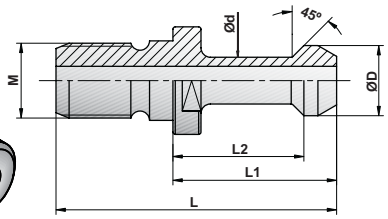

Porte-outils BT-40 pour machines HELIOS, VEM, DENVER

PORTE-PINCES

Pour la fixation des outils avec manche cylindrique, avec des pinces type ER.
Fourniture: Inclus l'ecrou de fixation, et tirette. La clé ce n'est pas compris; on doit demander separément.

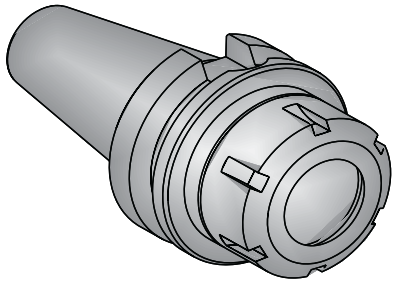

Code	D	L	d
I3040ER32TM	50	60	ER 32 (2-20)

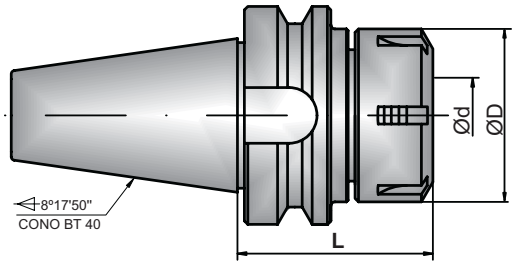

PORTE-MEULES

Pour la fixation de meule frontal.

Forniture: Inclus le tirette.

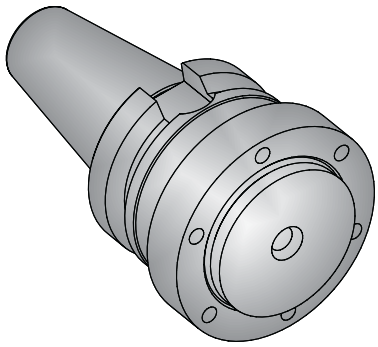

Code	D	L	L1
I3040MF50TM	50	55	6

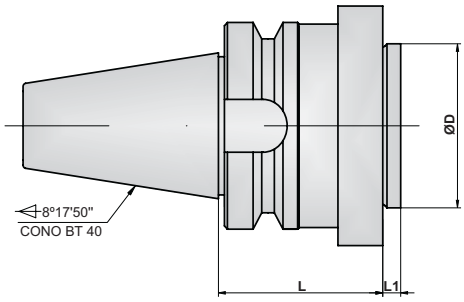

ACCESSOIRES

Tirettes

Code	D	L	L1	L2	M
ITIR4016301	15	60	35	28	M16

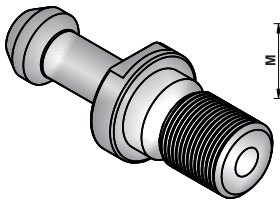

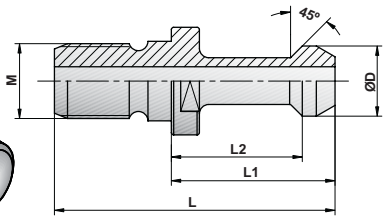

Porte-outils BT-40 pour machines CANIGO

PORTE-MEULES

On fourni en diferents longueurs et diametres, pour la fixation de meules de diferents largeurs, ou bien pour la fixation de plusieurs meules ensemble.

Fourniture: Inclus 2 rondelles separatrices, couvercle de fermeture et vis (tout en acier inoxydable).

Optionnel: Voir des accessoires à la page 23.

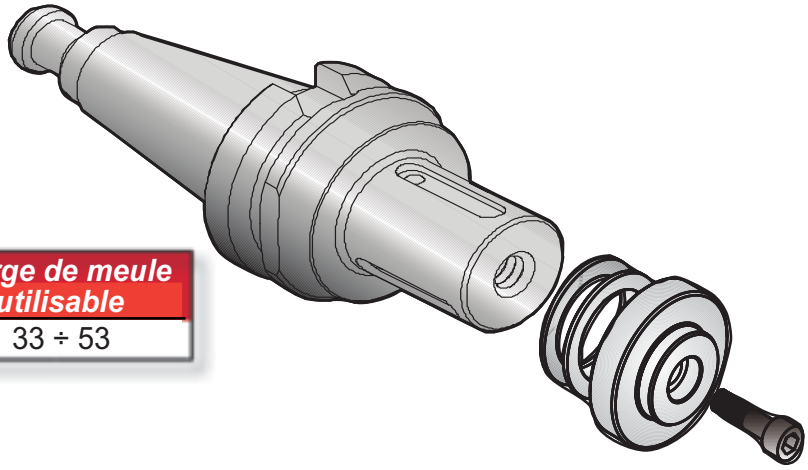

Code	D	L	L1	Large de meule utilisable
I3040MF35046CN	35	46	38	33 ÷ 53

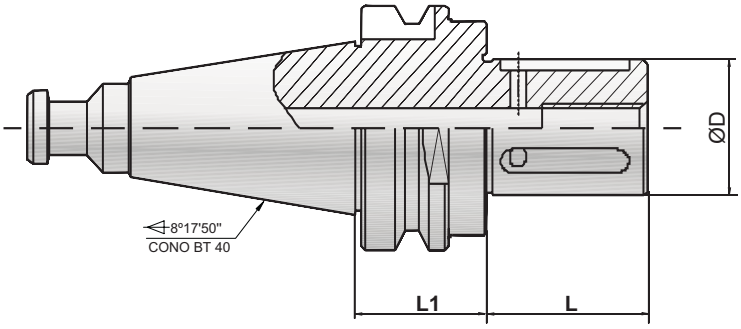

PORTE-OUTILS 1/2" GAZ

Pour la fixation des outils ou assemblages avec 1/2" GAZ. (Voir page 20, 21 y 22)

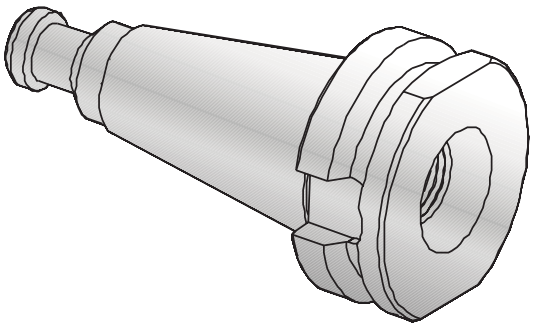

Code	D	L
I3040GA12CN	63	28.6

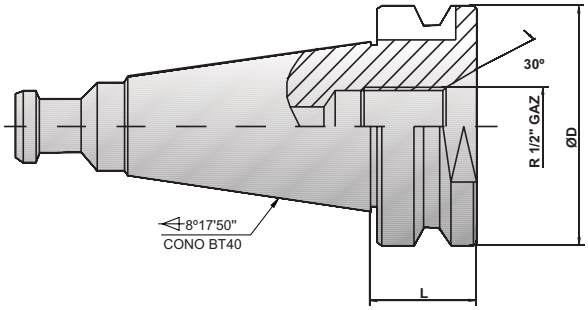

Porte-outils ISO-40 pour machines OMAG

PORTE-MEULES

On fourni en diferents longueurs et diametres, pour la fixation de meules de diferents largeurs, ou bien pour la fixation de plusieurs meules ensemble.

Fourniture: Inclus 2 rondelles separatrices, couvercle de fermeture, vis(tout en acier inoxydable), et tirette.

Optionnel: Voir des accessoires à la page 23.

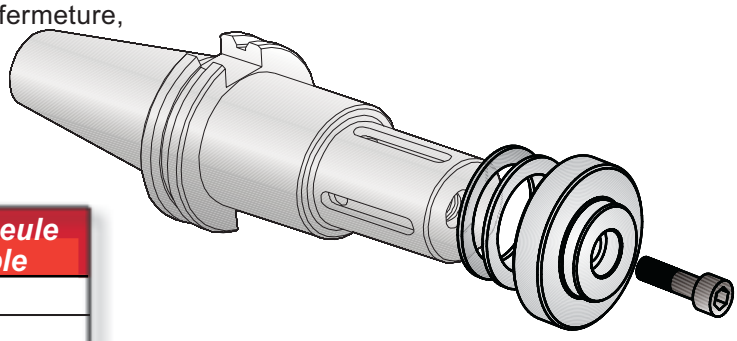

Code	D	L	L1	Large de meule utilisable
I1040MF35032MG	35	32	59.1	19 ÷ 39
I1040MF35046MG	35	46	59.1	33 ÷ 53

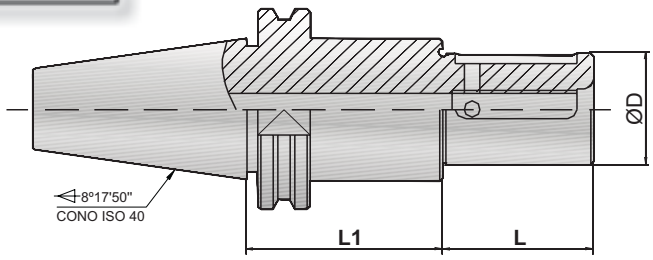

PORTE-OUTILS 1/2'' GAZ

Pour la fixation des outils ou assemblages avec 1/2'' GAZ..

Fourniture: Inclus le tirette.

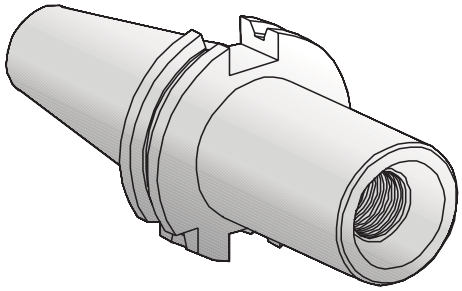

Code	D	L
I1040GA12079MG	40	60

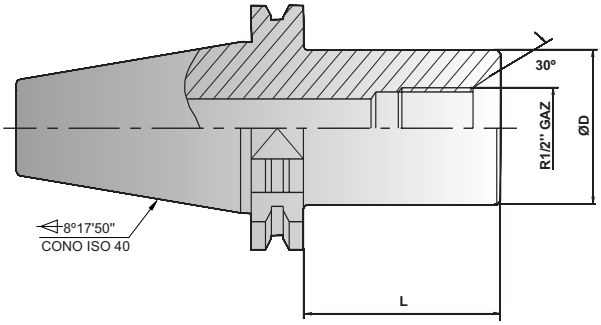

ACCESSOIRES

Tirettes

Code	D	d	L	L1	L2	M
ITIR4016401	19	15	54	29	23	M16

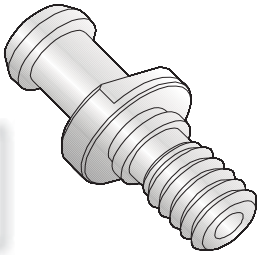

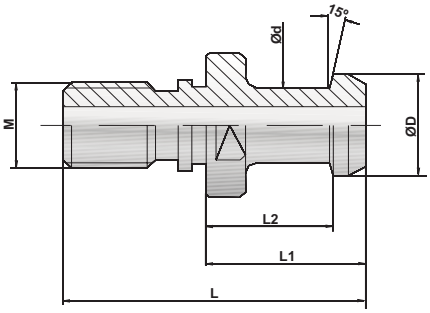

Porte-outils ISO-40 pour machines OMAG

PORTE-OUTILS AVEC FILETAGE M30

Fourniture: Inclus le tirette.

Code	D	L	M
I1040M3079MG	50	60	M30

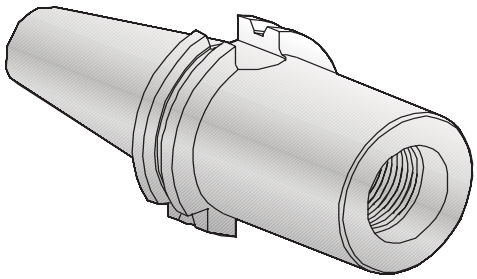

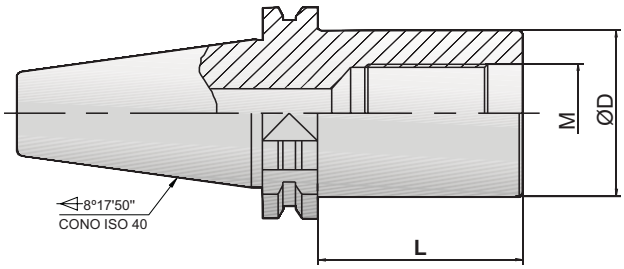

ACCESSOIRES

Tirettes

Code	D	d	L	L1	L2	M
ITIR4016401	19	15	54	29	23	M16

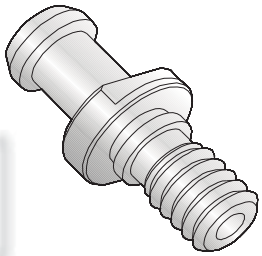

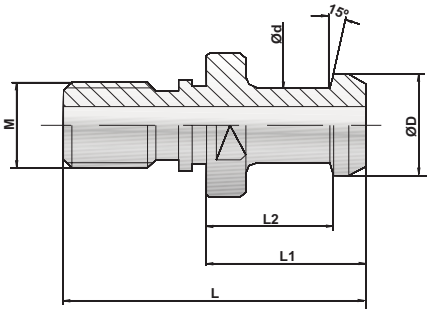

Porte-outils ISO-50 pour machines OMAG

PORTE-MEULES

On fourni en diferents longueurs et diametres, pour la fixation de meules de diferents largeurs, ou bien pour la fixation de plusieurs meules ensemble.

Fourniture: Inclus 2 rondelles separatrices, couvercle de fermeture, vis(tout en acier inoxydable), et tirette.

Optionnel: Voir des accessoires à la page 23.

Code	D	L	L1	Large de meule utilisable
I1050MF35032MG	35	32	86.5	19 ÷ 39

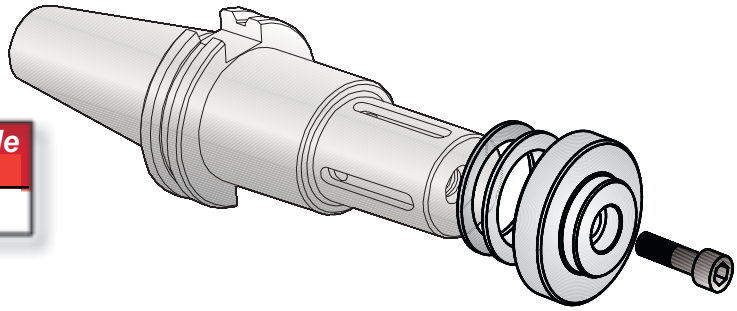

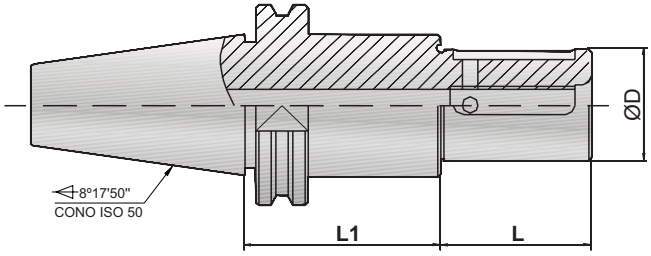

PORTE-OUTILS 1/2" GAZ

Pour la fixation des outils ou assemblages avec 1/2" GAZ. (Voir page 20, 21 y 22)

Fourniture: Inclus le tirette.

Code	D	L
I1050GA12080MG	40	80
I1050GA12120MG	40	120
I1050GA12200MG	40	200

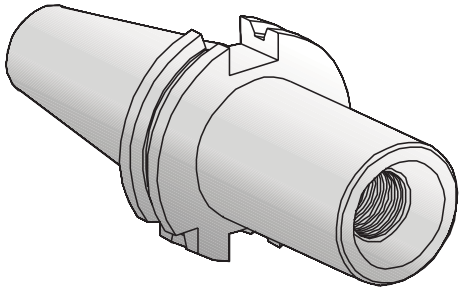

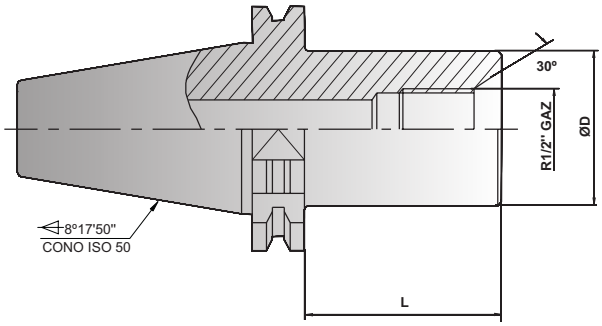

ACCESSOIRES

Tirettes

Code	D	d	L	L1	L2	M
ITIR5024401	28	21	74	34	25	M24

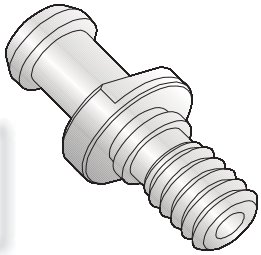

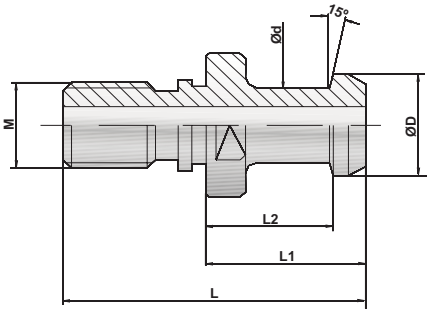

Assemblages avec fixation 1/2" GAZ

PORTE-MEULES

On fourni en diferents longueurs et diametres, pour la fixation de meules de diferents largeurs, ou bien pour la fixation de plusieurs meules ensemble.

Fourniture: Inclus 2 rondelles separatrices, couvercle de fermeture, vis (tout en acier inoxydable).

Optionnel: Voir des accessoires à la page 23.

Code	D	L	Large de meule utilisable
I5012MF22034	22	34	21÷41(mm)
I5012MF22074	22	74	61÷81(mm)
I5012MF35034	35	34	21÷41(mm)

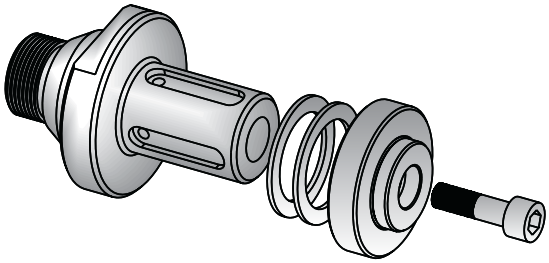

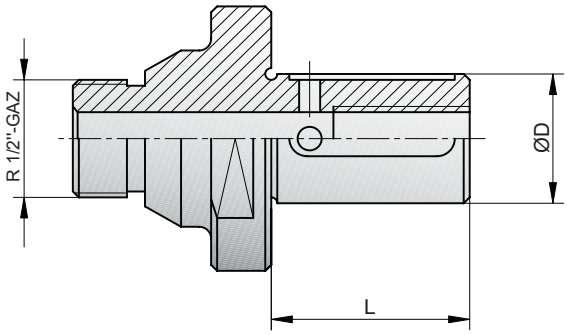

RALLONGEMENT 1/2" GAZ

Pour prolonger la fixation des outils ou assemblages avec filetage 1/2" GAZ.

Code	D	L
I5012AL12080	40	80
I5012AL12120	40	120

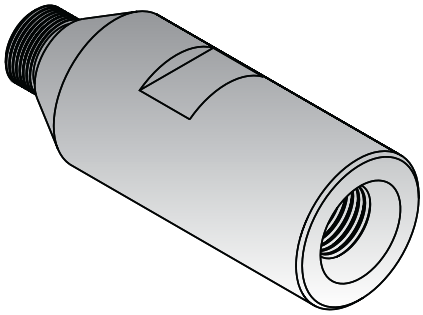

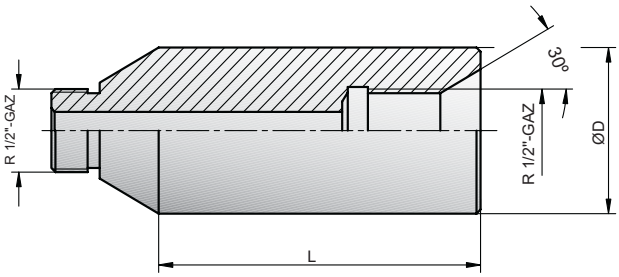

Assemblages avec fixation 1/2" GAZ

PORTE-MEULES

Code	D	L
I5012MF50010	50	10

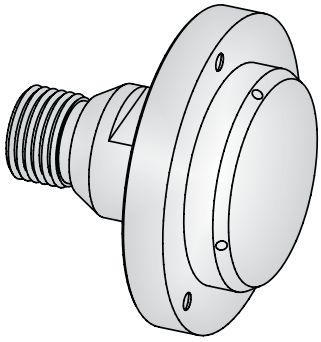

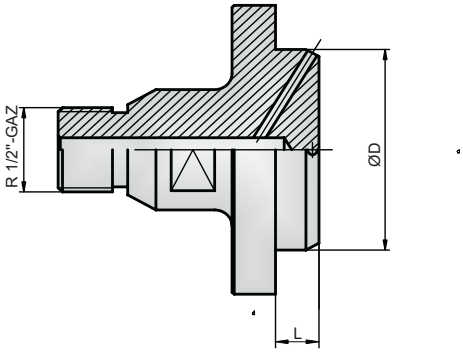

PORTE-OUTILS 1/2" GAZ

Pour la fixation des outils ou assemblages avec filetage 1/2" GAZ ou M16.

Code	D	L	M
I5012AL12038	30	38	1/2" GAZ
I5012AL16038	30	38	M16

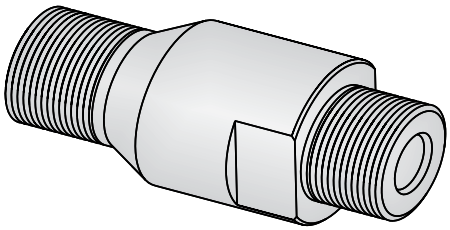

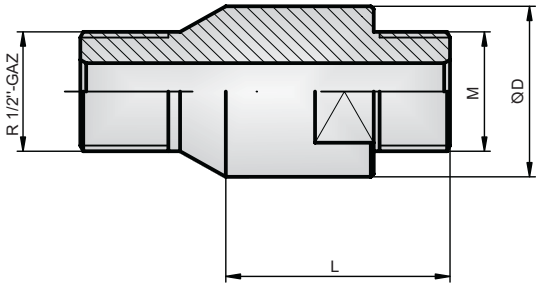

Assemblages avec fixation 1/2" GAZ

PORTE-MEULES

Pour fixation des outils avec manche cylindrique, avec des pinces type ER.

Fourniture: Inclus l'ecrou de fixation. La cle n'est pas compris; on doit demander separément.

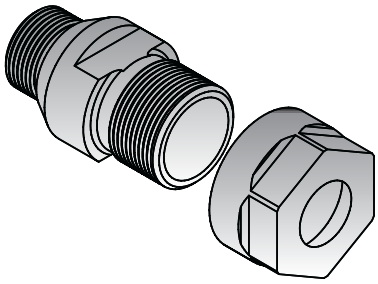

Code	D	L	Type de pinces
I5012ER20	34	40	ER-20 (C:2-13)
I5012ER25	42	40	ER-25 (C:1-16)
I5012ER32	50	72	ER-32 (C:2.5-20)

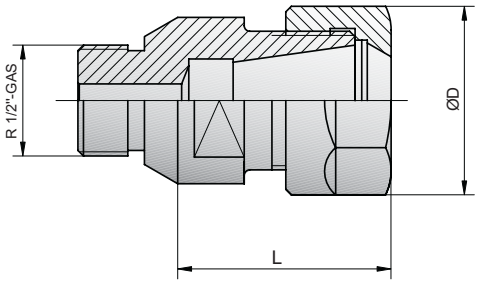

Accessoires

Pinces

	ER 20 L=31,5 D=21	ER 25 L=34 D=26	ER 32 L=40 D=33	
Ød	CODIGO			Ød
1		7025.ERN.010		*1*
2	7020.ERN.020	7025.ERN.020		*2*
2.5	7020.ERN.025	7025.ERN.025	7032.ERN.025	*2.5*
3	7020.ERN.030	7025.ERN.030	7032.ERN.030	*3*
4	7020.ERN.040	7025.ERN.040	7032.ERN.040	*4*
5	7020.ERN.050	7025.ERN.050	7032.ERN.050	*5*
6	7020.ERN.060	7025.ERN.060	7032.ERN.060	*6*
7	7020.ERN.070	7025.ERN.070	7032.ERN.070	*7*
8	7020.ERN.080	7025.ERN.080	7032.ERN.080	*8*
9	7020.ERN.090	7025.ERN.090	7032.ERN.090	*9*
10	7020.ERN.100	7025.ERN.100	7032.ERN.100	*10*
11	7020.ERN.110	7025.ERN.110	7032.ERN.110	*11*
12	7020.ERN.120	7025.ERN.120	7032.ERN.120	*12*
13	7020.ERN.130	7025.ERN.130	7032.ERN.130	*13*
14		7025.ERN.140	7032.ERN.140	*14*
15		7025.ERN.150	7032.ERN.150	*15*
16		7025.ERN.160	7032.ERN.160	*16*
17			7032.ERN.170	*17*
18			7032.ERN.180	*18*
19			7032.ERN.190	*19*
20			7032.ERN.200	*20*
CLE	LHWN16	LHWN16	LHWN20	CLE

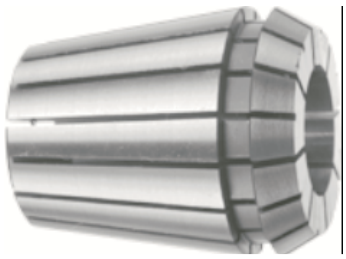

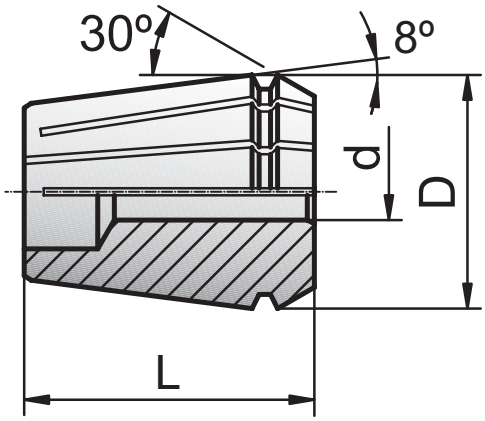

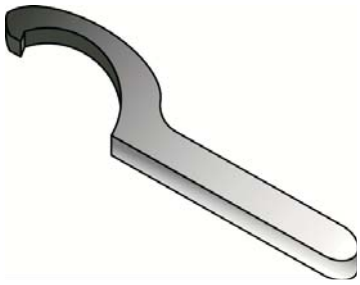

ACCESSOIRES

Rondelles separatrices INOX

Code	d	D	L
IAMF2203	22	54	3
IAMF3503	35	54	3

Note: D'autres mesures sous commande.

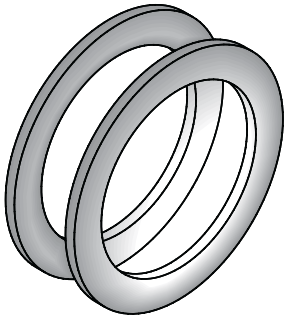

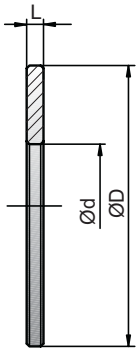

Rondelles separatrices NYLON

Code	d	D	L
IAMF2204N	22	54	4
IAMF3504N	35	54	4

Couvercle fermeture

Code	d	D	L
ITMF22	22	54	20
ITMF35	35	54	20

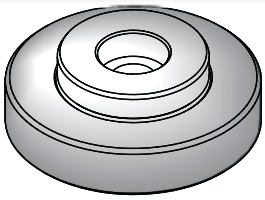

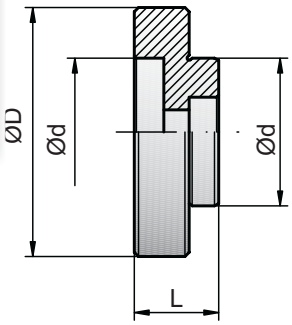

Vis

Code	M	L
IT210030	M10	30
IT212030	M12	30

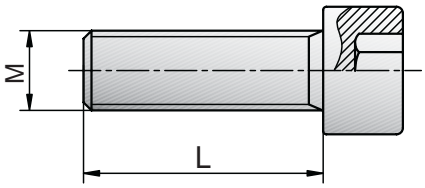

Outillage pour serrer des outils

Pour le montage et regulation des tirettes et des outils.

Code	CONE
9550DMH63IX	ISO 40/HSK 63

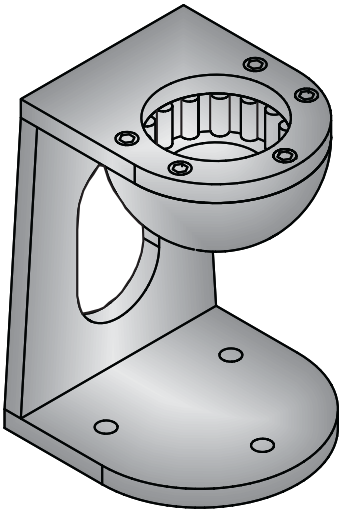

Meuble pour cones

Pour soigner les cones, après l'utilisation.
Capacité: 15 cones.
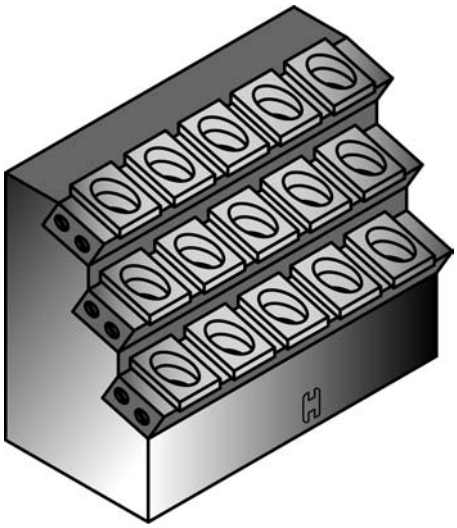
Code	CONO
9540APC15	ISO 40